イントレ詳細

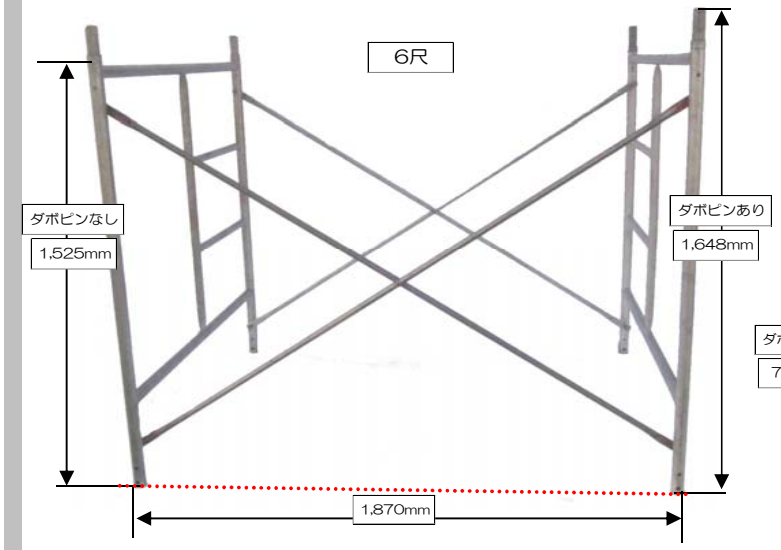
6尺
ダボピンなし
1,525mm
ダボピンあり
1,648mm
1,870mm

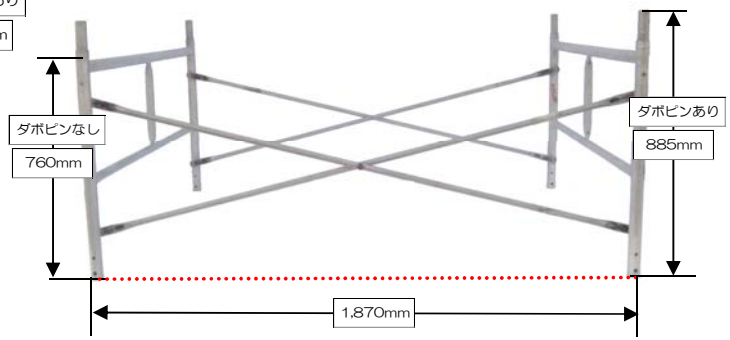
3尺
ダボピンなし
760mm
ダボピンあり
885mm
1,870mm

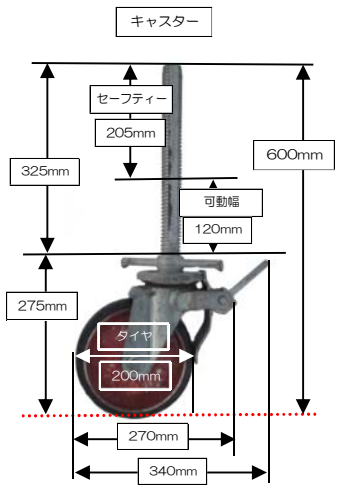
キャスター
セーフティー
205mm
325mm
600mm
可動幅
120mm
275mm
タイヤ
200mm
270mm
340mm

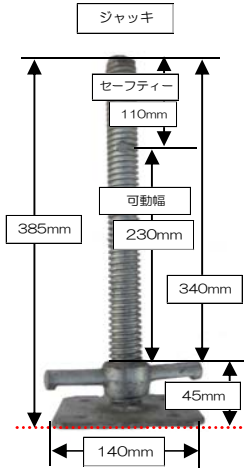
ジャッキ
セーフティー
110mm
可動幅
230mm
385mm
340mm
45mm
140mm

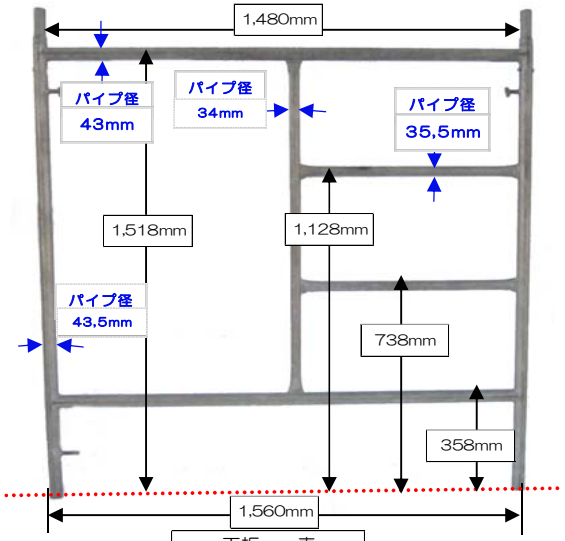
1,480mm
パイプ径
43mm
パイプ径
34mm
パイプ径
35,5mm
1,518mm
1,128mm
パイプ径
43,5mm
738mm
358mm
1,560mm

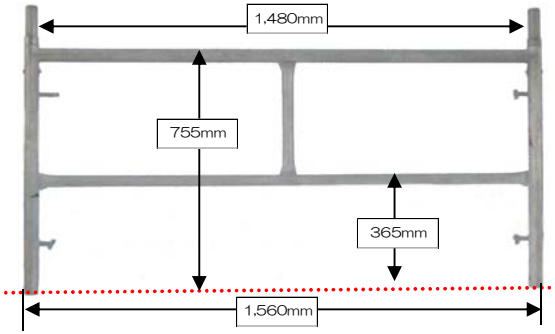
1,480mm
755mm
365mm
1,560mm

アウトリガー
120mm
ジャッキにて高さ調節
40mm~
53mm

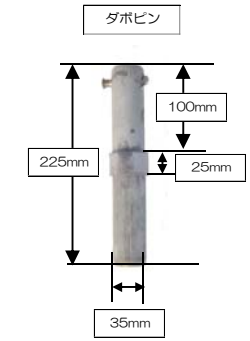
ダボピン
100mm
225mm
25mm
35mm

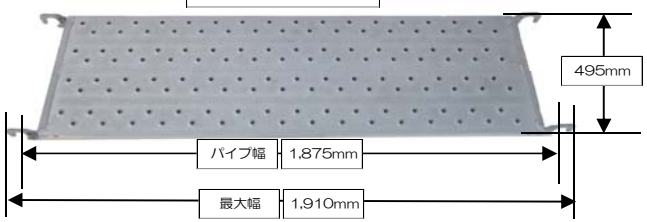
天板　表
495mm
パイプ幅
1,875mm
最大幅
1,910mm

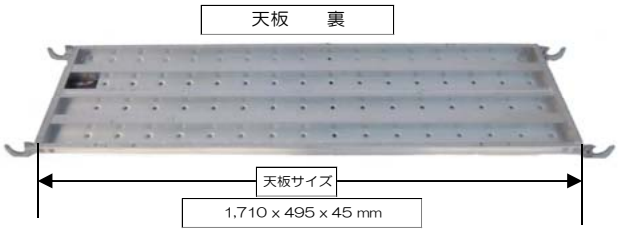
天板　裏
天板サイズ
1,710 x 495 x 45 mm

ブーメラン
370mm

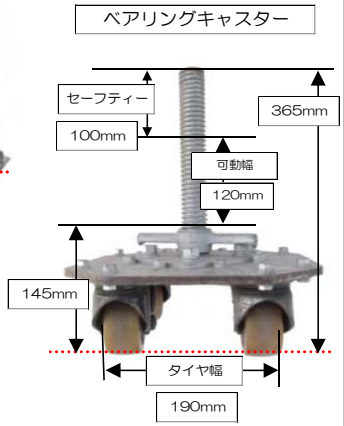
ベアリングキャスター
セーフティー
100mm
365mm
可動幅
120mm
145mm
タイヤ幅
190mm

2,240mm
6尺　バッテン

1,925mm
3尺　バッテン